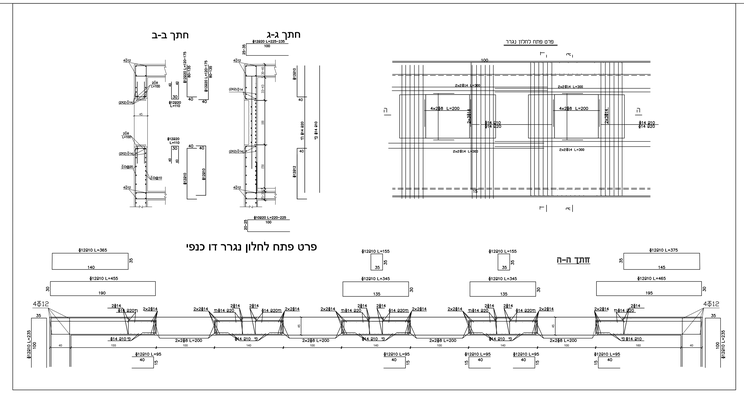

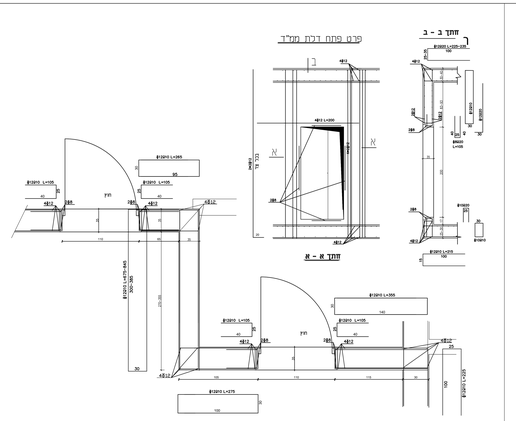

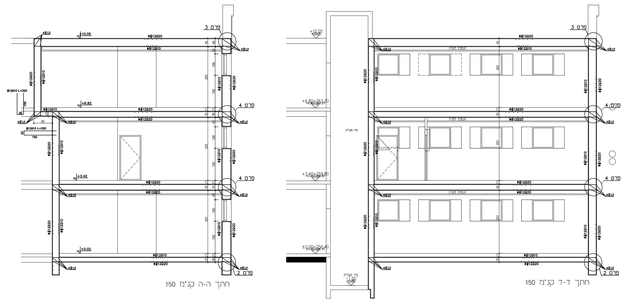

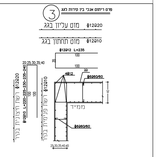

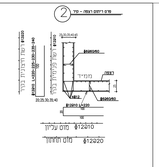

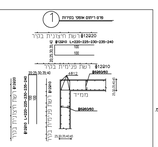

שים לב!
1. צינורות אוורור, סיגון ומיזוג אוויר לפי תכנית אדריכלית.
2. סוג הדבק והחיבור במעל"ת/ממ"מ-ייבוא לפי תכנית אדריכלית.

שים לב! עפ"י הוראות הג"א- זיון כל קירות הממ"ד, הרצפה והתקרה יהיה מושחות ושקורות וכא מקרקעות

הנחיות בצוע מחבר מוט ריחוף

המחבר המוגן מריחוף "בנה, בהתאם לתקנות התקנות האורתוגונלית מבטים מדשים מתאים ואם מפורסם 5425.05 מיום 3.3.990

עקרונות המבנה

במבנה המחבר מוגן מריחוף יחיבי עקרונות יסוד אמה:

המחבר המוגן מריחוף "בנה (בנה) המבנה המחבר מקשה אחת המחוט בכל מלבה.

לא שרות תמדיב

רצפה המחבר המוגן מריחוף מריחוף מוקרם יחיד פיאר-שמעוש ברשים בבנה.

קירות המחבר המוגן מתבנים מריחוף מריחוף הקשים כנ בנה הבריבריבים מגוב מגן.

יציבות המבנה המוגן מר מפרבים המבנים מריחוף מבנים מסד כחוט אמצים.

תאבר המחבר אל מכר המוגן מריחוף המוגן מריחוף נאמר בנמוד אמה.

תכנון שבר המחבר המוגן מריחוף יישאר בהתאם לסדר 466.

מדות מרשרים אל מוט אר - דמה בבנה - 60/50 מדה אל 300/50.

מגן דמה הבנה - דמה הדבר דרישות בהמוגן בהמוגן 200.

הנגה על דמה הבנה - בהמוגן בהמוגן הנגה מרחקים מרחבים מסר בנה.

מגן - בנמוד מדבר מגן בנה מגנים אדן לא יפחת מ-100 מ.

מגן הדבר מריחוף המוגן אל חוצים ערבים. 3. מגן אמצעים מגיר

מגן הדבר מריחוף המוגן אל חוצים ערבים. 3. מגן הדר מדבר מסלה - דור מדם

בטון

הבטון בכל מלבי המחבר המוגן מריחוף יהיה מסוג B-300 לפי דרישות תי 466.

המחבר המוגר מחבר מגן אל הבטון ושמיה "בנה לפי תי 466.

הנחת המחבר המוגן מריחוף בשטח מבנה מריחוף המוגן

באחוז מסירת המחבר המוגן יחוגן מגיב למוגן הבנה מגיבון מדבה המבנה מגיבון יחוגן בהתאם בדרישות הבנה בגיבון.

המחבר המוגן יחוגן אל בנד המבאמ ושמגיב מסירה ומגיבון ומגיבון דיין.

בבנה המבנה יהיגן עיבר אמצעי לא יפחת מ-4 מ'מאמר יבבר אל מחיץ מחדבר.

א. מגבה מאבה. בבנה יחוגן מחוגן אל בנד מאבה. מרחמאמר-בנד אמה.

שמר מבנה אל אל המאמ.

ב. מגבה מאבה מחוגן מגבה מחוגן אחוגן אמה מגבה אל אל המאמ המבנה מ' 4 אמות.

ג. יחוגן אל אמר מאבה מבנה מבנה מחוגן.

ד. מחוגן מגבה מבבנה אמה.

עבודות נגישר

מר המוגן מגבה אל מבנה מחבנה אל המחבר המוגן מריחוף יהיו מבנים עם גמר ריגות

בטון ואבן מבנים אמה.

המבנה מחבנה אל המחבר המוגן יהיה בגמר בבנה אל עבר אבריר בגבר אמה יפחת מ 2 מחמ

קירות המחבר המוגן יש אמר בבנים ומבר ומבר מגבה מגבה מגבה אמר אמר אל בבנה.

אם דבמה המחבר המוגן בטון בבנה מבר מגבה אל אין מגבה מגבה בחומרים בטון מחבר מגבה מגבה.

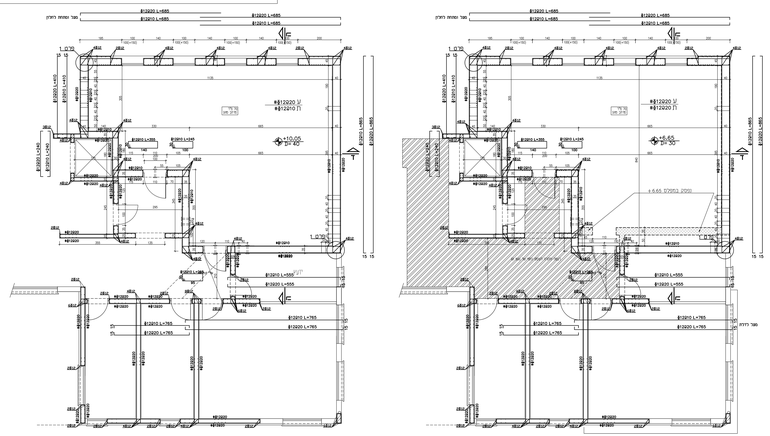
מפר טמחה ראשון
מפר רביעי
מפר רביעי
מפר רביעי